# LUBIN

## Schwenkspulensatz Bv 816

für Kurz-, Mittel- und Langwelle

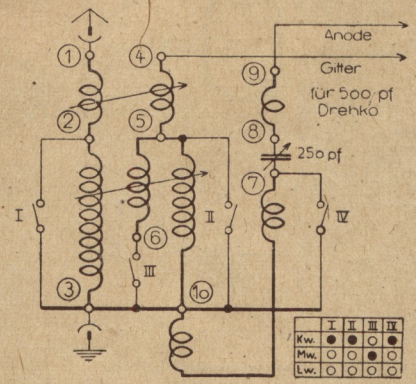


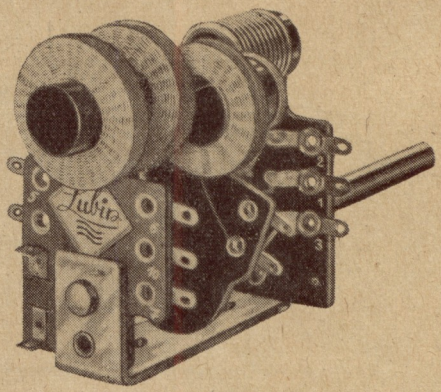


### Beschreibung:

Der Lubin-Schwenkspulensatz Bv 816 arbeitet auf Kurz-, Mittel- und Langwelle. Die Induktivität des Mittelwellenbereiches berücksichtigt die Verschiebung des Mittelwellenbandes durch den neuen Wellenverteilungsplan. Die schwenkbare Antennenankopplung für alle 3 Bereiche gestattet eine kontinuierliche Regelung der ankommenden Antennenenergie. Die dadurch erzielte Trennschärfe stellt die Schwenkspule unvergleichlich über jeden starren Einkreisersatz. Gegenüber der früheren VE-Spule ist beim Lubin-Schwenkspulensatz die Empfindlichkeit im niederen Frequenzbereich auf Mittelwelle besonders angehoben.

Bv 816 ist mit zwei Schrauben schnell und stabil befestigt. Die Anbringung der Spule ist links neben dem Drehko (Chassis von vorne gesehen) gedacht und danach auch die Platzierung der Lötfahnen ausgerichtet. Diese Anbringung hat auch den Vorteil, daß kein nützlicher Platz im Einkreis-Gerät durch die Ausladung des Schwenkers vergeudet wird.

Ganz nach links ausgedreht tätigt der Schwenker zugleich den eingebauten Netzschalter. Der Schaltvorgang ist durch Anbringung einer Rasterung stark beschleunigt und deutlich verspürbar.


**„Lubin" Rundfunkeinzelteile**

Traunstein Stadtplatz 21 Telefon 214

Drahtanschrift: Lubin Traunstein


Ladenverkaufspreise:

ohne Netzschalter **DM 8.50**

mit Netzschalter . **DM 9.00**

# Schaltbeispiele mit Bv. 816:

## 1. Einkreiser für Allstrom m. Rv12P2000

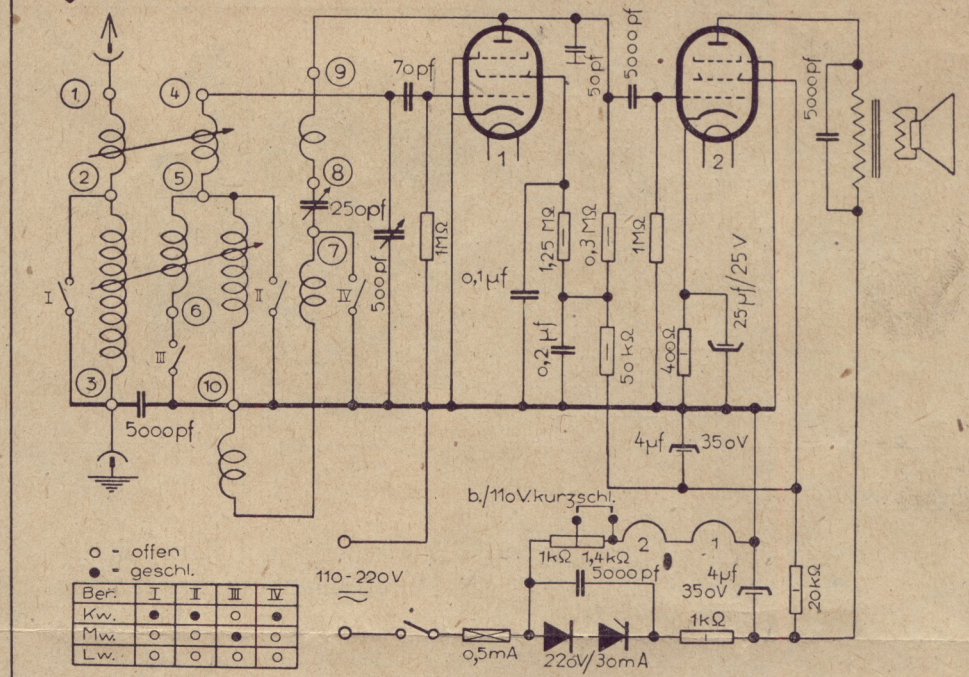


## 2. Einkreiser für Wechselstrom

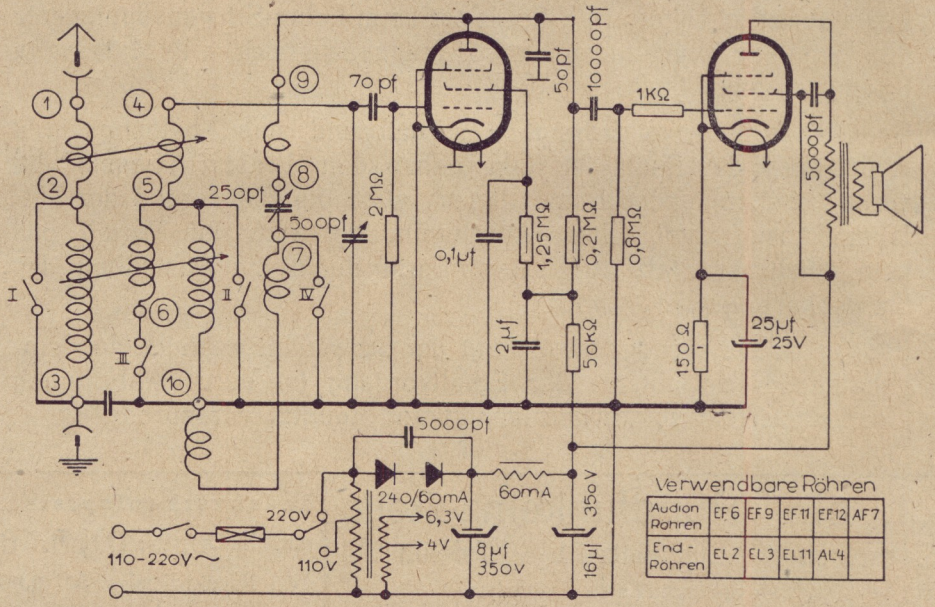


Verwendbare Röhren

| | | | | | |
|---|---|---|---|---|---|
| Audion Rohren | EF6 | EF9 | EF11 | EF12 | AF7 |
| End - Rohren | EL2 | EL3 | EL11 | AL4 | |